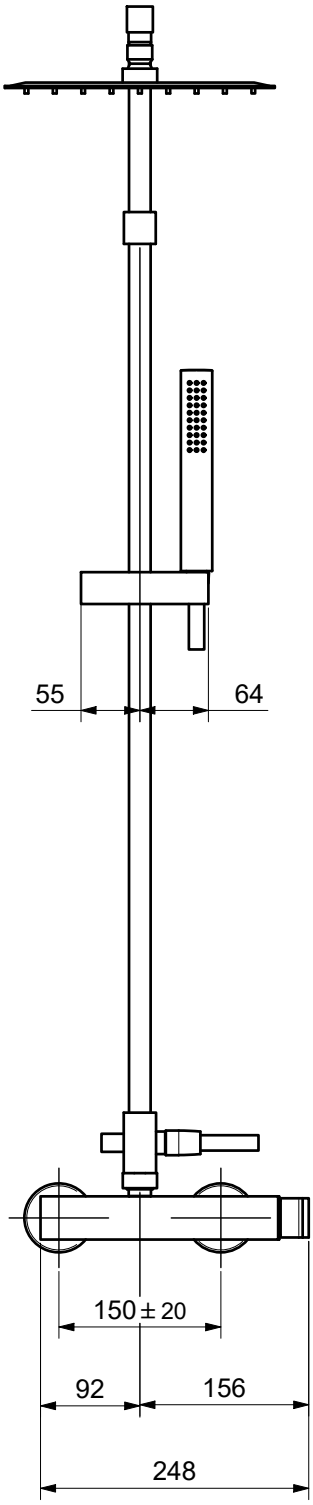

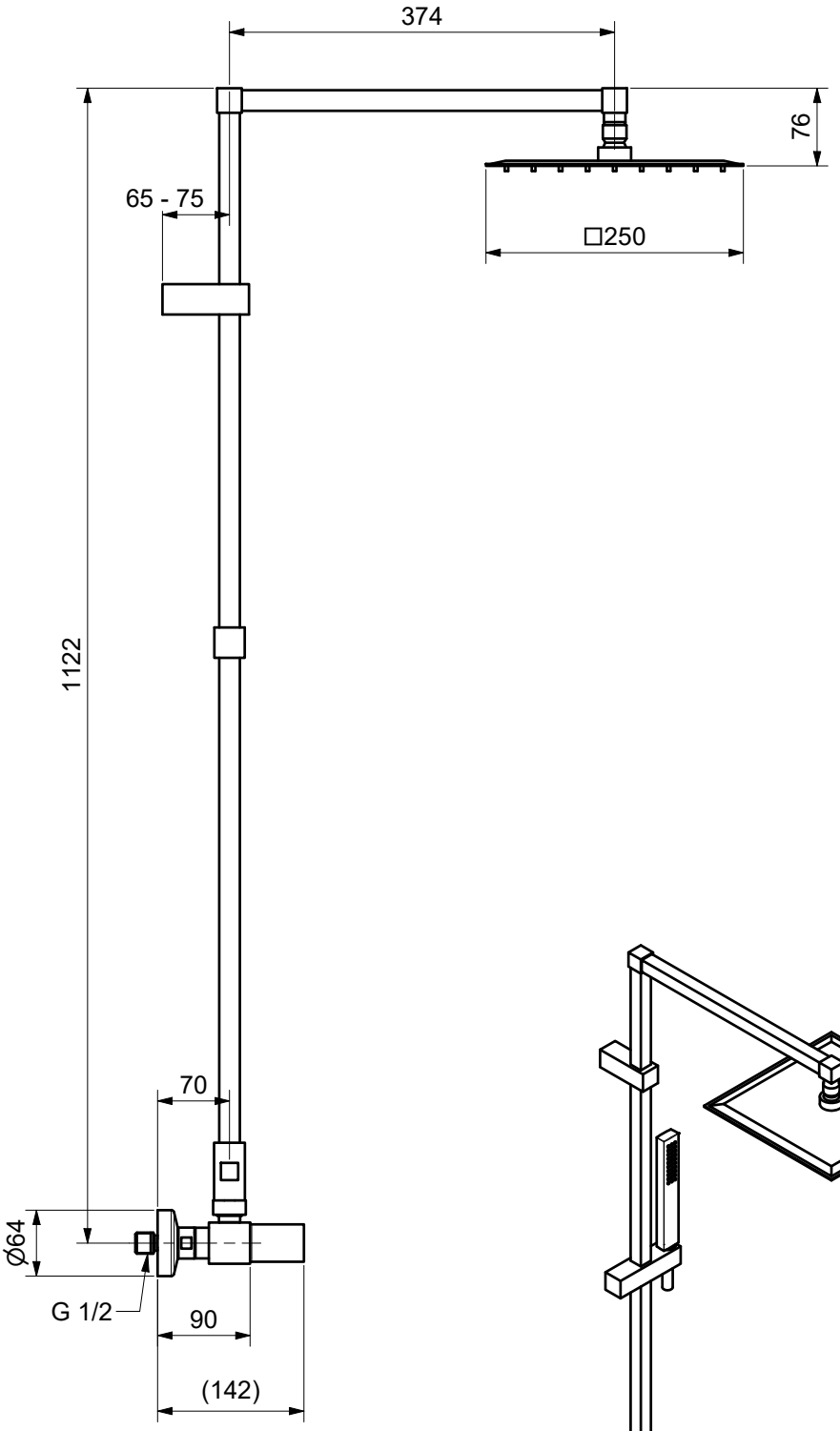

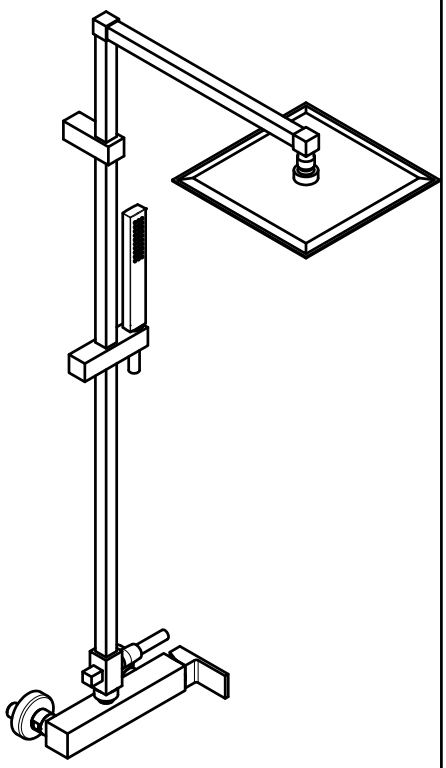

Monocomando doccia esterno con colonna, kit duplex, deviatore e doccione TETRIS

bugnatese
RUBINETTERIA

Via C. Rolando, 111 - 28024 Bugnate di Gozzano (Novara) Italy

DISEGNATO		
DATA 13/12/2022	REVISIONE	SCALA
CODICE 09136C		

UNI 8187

questo disegno è di esclusiva proprieta di Rubinetteria BUGNATESE. E' vietata la divulgazione a terzi di questo disegno