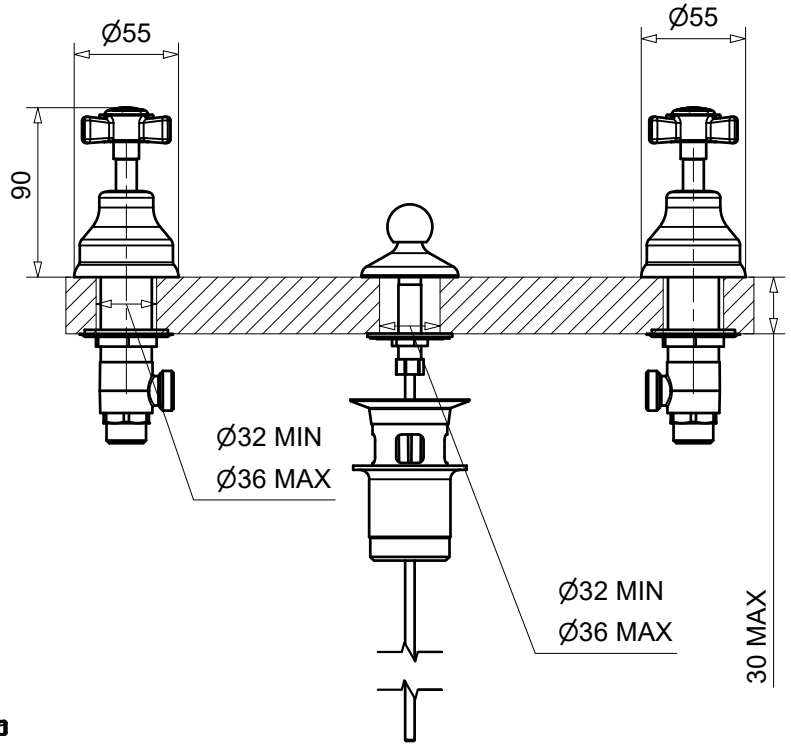

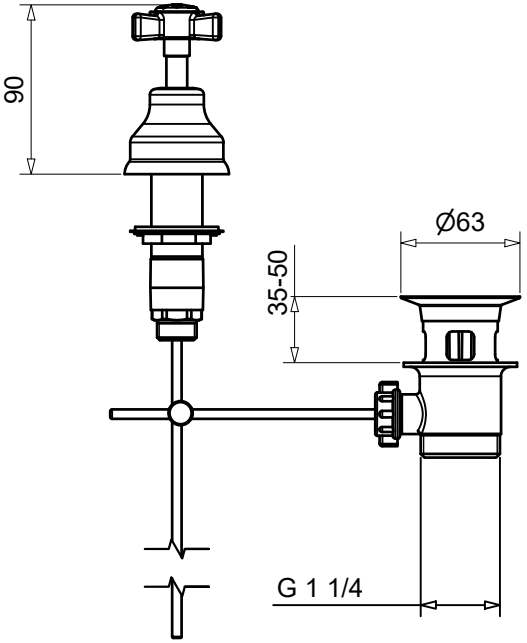

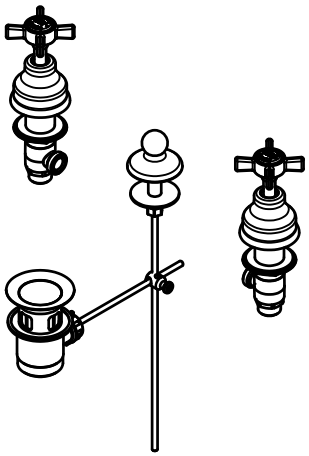

Combinazione bidet scarico automatico 1"1/4 PRINCETON

bugnatese
RUBINETTERIA

Via C. Rolando, 111 - 28024 Bugnate di Gozzano (Novara) Italy

DISEGNATO		
DATA 15/04/2021	REVISIONE	SCALA
CODICE 00822		

UNI 8187

questo disegno è di esclusiva proprieta di Rubinetteria BUGNATESE. E' vietata la divulgazione a terzi di questo disegno