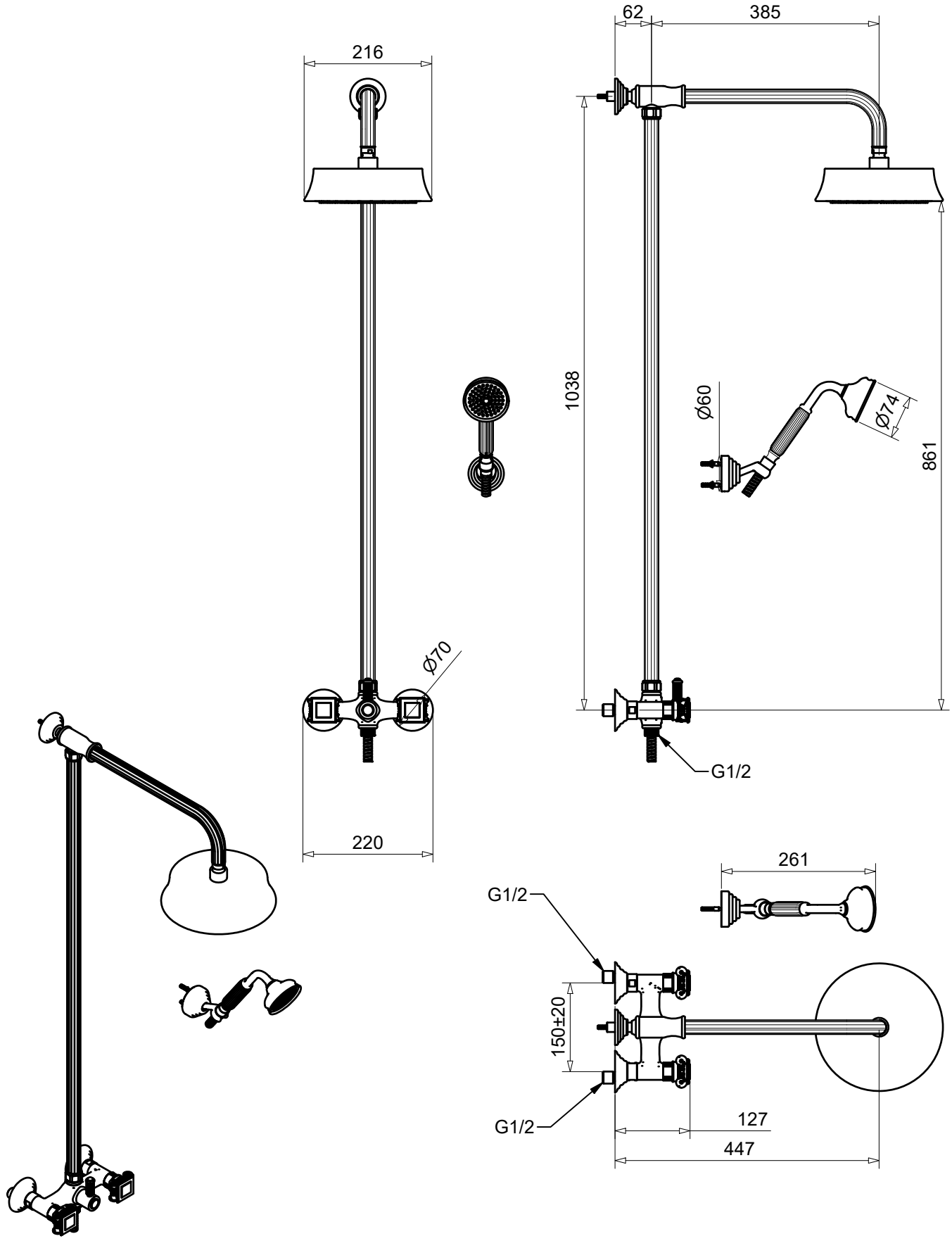


Gruppo vasca con colonna, duplex e doccione OLYMPIA

bugnatese
RUBINETTERIA

Via C. Rolando, 111 - 28024 Bugnate di Gozzano (Novara) Italy

| DISEGNATO | | |
|---|---|---|
| DATA 11/01/2022 | REVISIONE | SCALA |
| CODICE 08403C | | |

UNI 8187

questo disegno è di esclusiva proprieta di Rubinetteria BUGNATESE. E' vietata la divulgazione a terzi di questo disegno