A

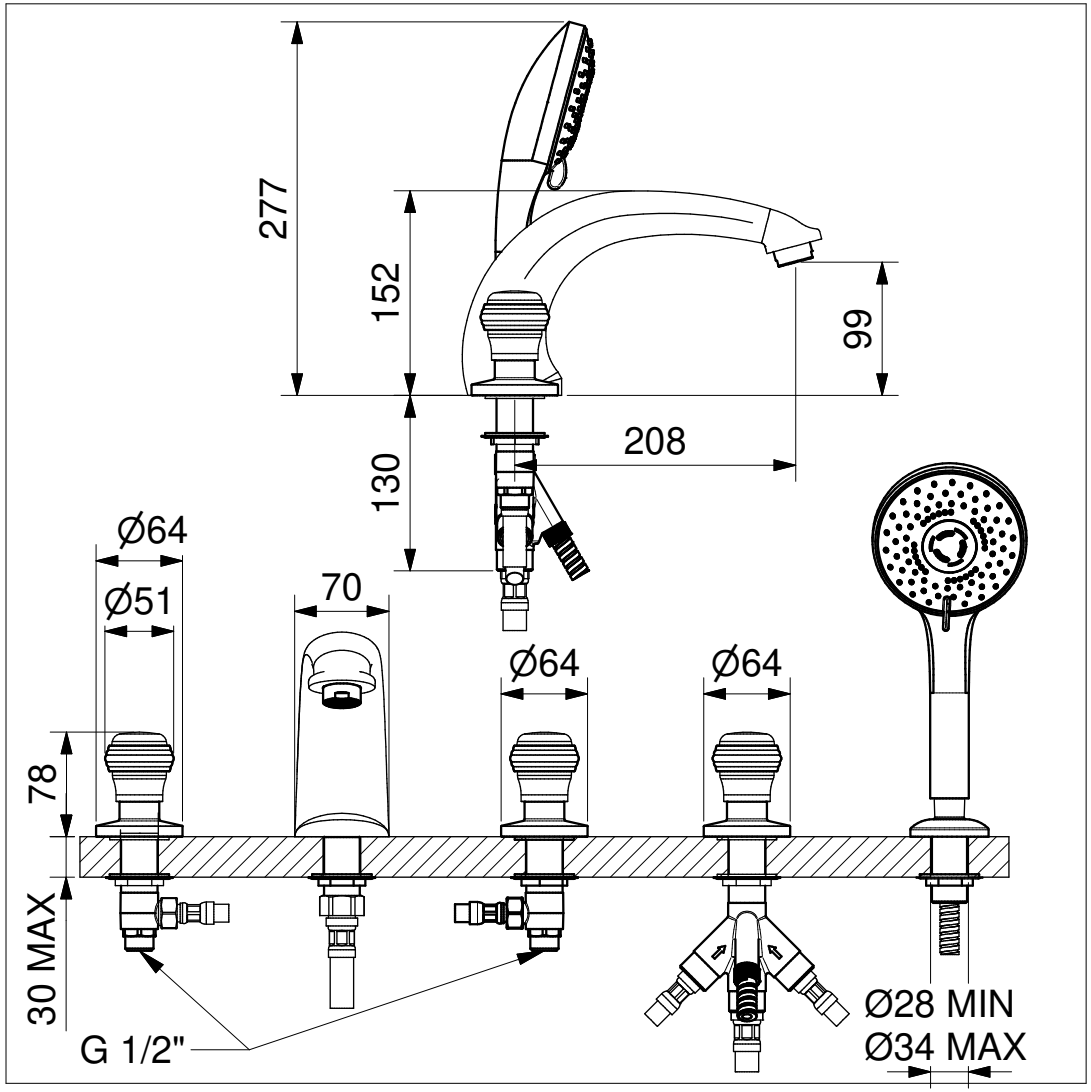
277
152
99
208
130
Ø64
Ø51
70
Ø64
Ø64
78
30 MAX
G 1/2"
Ø28 MIN
Ø34 MAX